Tekniska regler Bilcross, BC-T

Detta dokument innehåller tekniska regler för Bilcross

I dokument finner du bara de specifika tekniskareglerna för sportgrenen.
Regler som gäller för alla sportgrenar finner du i "Gemensamma regler"

G1.5 Tillämpning, förändring och definition av regler.

Se gemensamma regler pkt G1.5

G 1.6 Organisatoriska förutsättningar

Var och en som organiserar eller deltar i tävling ska anses:

Ha kännedom om FIA:s, CIK-FIA:s, EFRA:s, IFMAR:s samt SBF:s bestämmelser och policydokumentet Fair Race samt de övriga bestämmelser som gäller för tävlingen och tävlingsformen i fråga;

Ha förbundit sig att utan förbehåll underkasta sig ovannämnda bestämmelser och policydokumentet Fair Race;

Ha förbundit sig att inte vädja till andra domare och instanser än de idrottsliga organisationer, som anges i FIA:s, CIK-FIA:s, EFRA:s, IFMAR:s och SBF:s bestämmelser

OBS!
Text med rött <u>understruken</u>
Är text som är ändrad sedan den förra utgåvan

Copyright © 2022 Svenska Bilsportförbundet
Alla regelverk utgivna av SBF samt publicerad information antingen tryckt eller på SBF.se skyddas av lagen om upphovsrätt.
Regelverk, licenser och annat skyddat material får inte användas utanför av SBF sanktionerad verksamhet

.

TEKNISKA REGLER BILCROSS (BC-T) 4
BC-T 1.0 DEFINITIONER OCH ALLMÄNNA BESTÄMMELSER 4
BC-T 1.1 Tillåtna bilar 4
BC-T 1.2 Förarens personliga säkerhetsutrustning 4
BC-T 1.3 Reklam 6
BC-T 1.4 Bränslebestämmelser 6
BC-T 1.5 Vagnbok 6
BC-T 1.6 Ljud 6
BC-T 2.0 STOMME 7
BC-T 2.1 Bärande delar och deformationszoner 7
BC-T 2.2 Golv 7
BC-T 3.0 HJULSYSTEM 8
BC-T 3.1 Däck 8
BC-T 3.2 Fälg 8
BC-T 3.3 Fjädrar 8
BC-T 3.4 Stötdämpare 8
BC-T 3.5 Fram och bakvagn 8
BC-T 4.0 DRIVSYSTEM 8
BC-T 4.1 Motor 8
BC-T 4.2 Bränslesystem 9
BC-T 4.3 Kylsystem 9
BC-T 4.4 Avgassystem 9
BC-T 4.5 Batteri/El 9
BC-T 4.6 Huvudströmbrytare 9
BC-T 4.7 Kraftöverföring 10
BC-T 5.0 BROMSSYSTEM 10
BC-T 5.1 Färdbroms 10
BC-T 5.2 Parkeringsbroms 10
BC-T 6.0 STYRSYSTEM 10
BC-T 6.1 Styrinrättning 10
BC-T 7.0 KAROSSERI 10
BC-T 7.1 Utvändigt 10
BC-T 7.2 Stötfångare 10
BC-T 7.3 Kupéutrymme 11
BC-T 7.4 Dörrar 11
BC-T 7.5 Huvar (bagage och motorutrymme) 11
BC-T 7.6 Skärmar 11
BC-T 7.7 Aerodynamiska anordningar 11
BC-T 7.8 Rutor 12
BC-T 7.9 Skyddsnät 12
BC-T 7.10 Förarstol 12
BC-T 7.11 Skyddsbur 12
BC-T 7.12 Definitioner för skyddsbur 13
BC-T 7.13 Uppbyggnad 13
BC-T 7.14 Infästning i karosseriet 13
BC-T 7.16 Säkerhetsbälte 14
BC-T 8.0 KOMMUNIKATION 16
BC-T 8.1 Vindrutetorkare 16

BC-T 8.2 Backspegel 16
BC-T 8.3 Strålkastare/lyktor 16
BC-T 8.4 Isbana 16
BC-T 9.0 INSTRUMENTERING 16
BC-T 9.1 Reglage och instrument 16
BC-T 10.0 ÖVRIGA ANORDNINGAR 16
BC-T 10.1 Dragögla 16
BC-T 10.2 Vikter/Ballast 16
BC-T 10.3 Personlig utrustning 17
BC-T 10.4 Kamera 17
BC-T 10.5 Övrig utrustning 17
BC-T 10.6 Skyddsplåt 17
BC-T 10.7 Miljöanordning 17

Tekniska Regler Bilcross (BC-T)

Tillämpning av tekniska reglementet

När Du läser det tekniska reglementet ska Du tänka på följande:
Läs regeltexten och om det inte speciellt anges att något är tillåtet så betyder det, att man inte tillåter någon form av förändring från originalutförandet.
Det betyder att det som inte uttryckligen finns angivet, är att betrakta som förbjudet.
Det åligger alltid den tävlande att bevisa för besiktningen och domaren att hans bil överensstämmer med reglementet helt och hållet under tävlingen.

BC-T 1.0 DEFINITIONER OCH ALLMÄNNA BESTÄMMELSER

BC-T 1.1 Tillåtna bilar

Samtliga täckta av bilfabrikant serietillverkade person- eller combibilar som är/har varit typbesiktigade i Sverige med chassiet i stål eller järn. S.k. minibuss (lastbil), SUV eller limousiner är inte tillåtna.

BC-T 1.2 Förarens personliga säkerhetsutrustning

Nedanstående tabell anger den personliga säkerhetsutrustningen som är obligatoriskt minimikrav vid träning/tävling.

Flamsäker overall
Skor av flamsäkert material
Handskar av flamsäkert material
Stödkrage av flamsäkert material. Eller HNRS / FHR- skydd med anpassad hjälm
Balaklava av flamsäkert material.
Godkänd hjälm.

Flamsäker overall

Vid nationella tävlingar i Sverige ska overallen vara enligt ett av följande alternativ:

minst 2-lagers FIA 1986 standard eller Norm 8856-2000 overall.
minst 2-lagers EN 533 index 3 overall.
minst 2-lagers UNE EN ISO 150 25 overall.

För samtliga overaller gäller att dessa är utformade och uppsydda så att den väl skyddar hela kroppen inkl. nacke, vrister samt handleder. Overallen får inte vara tvådelad.

Det är absolut förbjudet att trycka reklam eller annan information direkt på tävlingsoverallen. Tänk på att föraroverallen inte är någon mekaroverall.

Sko

Ska skydda hela foten inkl. vristen (känga modell).
Skon ska vara av flamsäkert material.
Bindsulan eller sulan på skon skall vara av flamsäkert material.
Yttersulan kan vara av gummi material

Handskar

Ska täcka handleder och gå omlott på overallens ärm.

Hjälm

För samtliga förare i svenska tävlingar gäller följande hjälmbestämmelser. Den hjälmvikt som anges nedan ska vara totalvikten, vilket inkluderar all typ av extrautrustning på hjälmen såsom skärm, visir mm.

Biltyp	Hjälmtyp	Max vikt
Täckta bilar	Jethjälm, skall täcka nacke och öron	1200 g
Täckta bilar	Jethjälm med HNRS/ FHR-skydd	1900 g

Integralhjälm tillåts ej i Bilcross.
Om s.k. NHRS/FHR -system används skall det monteras och användas enligt anvisningarna i - TR 6.5 , samt även anvisningarna som finns i FIA HANS GUIDE.
NHRS/FHR-skydd ska vara FIA, SFI- eller Nationellt godkända.

Dessutom gäller generellt för alla sportgrenar att hjälmen ska vara godkänd enligt någon av de normer som finns angivna nedan.

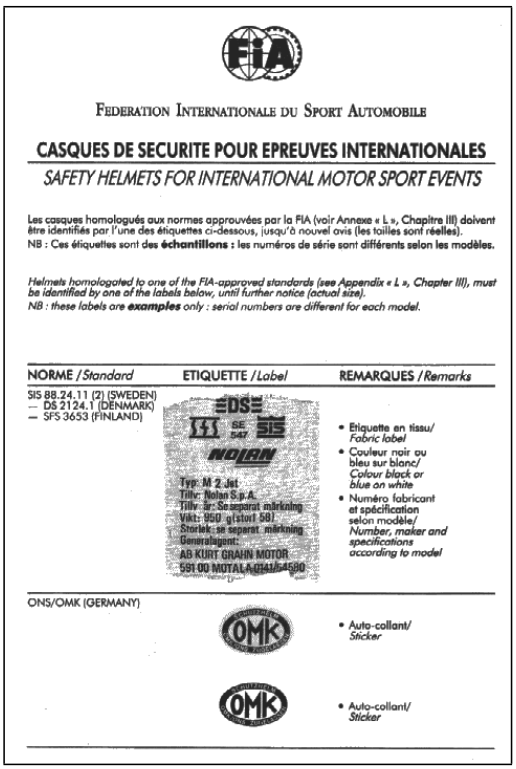
FEDERATION INTERNATIONALE DU SPORT AUTOMOBILE

CASQUES DE SECURITE POUR EPREUVES INTERNATIONALES

SAFETY HELMETS FOR INTERNATIONAL MOTOR SPORT EVENTS

Les casques homologués aux normes approuvées par la FIA (voir Annexe « L », Chapitre III) doivent être identifiés par l'une des étiquettes ci-dessous, jusqu'à nouvel avis (les tailles sont réelles).
NB : Ces étiquettes sont des **échantillons** : les numéros de série sont différents selon les modèles.

Helmets homologated to one of the FIA-approved standards (see Appendix « L », Chapter III), must be identified by one of the labels below, until further notice (actual size).
*NB : these labels are **examples** only : serial numbers are different for each model.*

NORME / *Standard*	ETIQUETTE / *Label*	REMARQUES / *Remarks*
SIS 88.24.11 (2) (SWEDEN) — DS 2124.1 (DENMARK) — SFS 3653 (FINLAND)	DS SE 547 SIS NOLAN Typ: M 2 Jet Tillv: Nolan S.p.A. Tillv. år: Se separat märkning Vikt: 950 g (storl 58) Storlek: se separat märkning Generalagent: AB KURT GRAHN MOTOR 591 00 MOTALA 0141/-4590	• Etiquette en tissu/ *Fabric label* • Couleur noir ou bleu sur blanc/ *Colour black or blue on white* • Numéro fabricant et spécification selon modèle/ *Number, maker and specifications according to model*
ONS/OMK (GERMANY)	OMK	• Auto-collant/ *Sticker*
	OMK	• Auto-collant/ *Sticker*

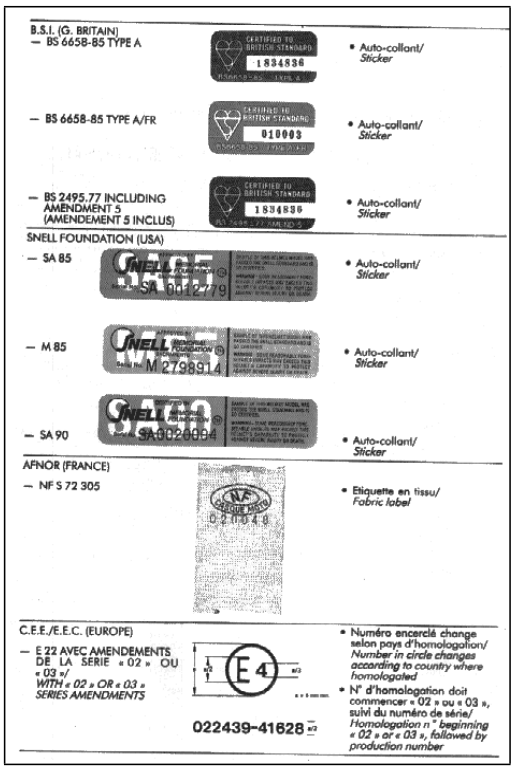
B.S.I. (G. BRITAIN) — BS 6658-85 TYPE A	CERTIFIED TO BRITISH STANDARD 1834836	• Auto-collant/ *Sticker*
— BS 6658-85 TYPE A/FR	CERTIFIED TO BRITISH STANDARD 010003	• Auto-collant/ *Sticker*
— BS 2495.77 INCLUDING AMENDMENT 5 (AMENDEMENT 5 INCLUS)	CERTIFIED TO BRITISH STANDARD 1834836	• Auto-collant/ *Sticker*
SNELL FOUNDATION (USA)		
— SA 85	SNELL SA 0012779	• Auto-collant/ *Sticker*
— M 85	SNELL M 2798914	• Auto-collant/ *Sticker*
— SA 90	SNELL SA 0024004	• Auto-collant/ *Sticker*
AFNOR (FRANCE) — NF S 72 305	NF 020048	• Etiquette en tissu/ *Fabric label*
C.E.E./E.E.C. (EUROPE) — E 22 AVEC AMENDEMENTS DE LA SERIE « 02 » OU « 03 »/ *WITH « 02 » OR « 03 » SERIES AMENDMENTS*	E4 022439-41628	• Numéro encerclé change selon pays d'homologation/ *Number in circle changes according to country where homologated* • N° d'homologation doit commencer « 02 » ou « 03 », suivi du numéro de série/ *Homologation n° beginning « 02 » or « 03 », followed by production number*

Även hjälm som har ett godkännande enligt ECE 22.05 och ECE/R 22.05 får användas

Förlängningen av den nationella giltigheten av normen SIS/BSI för hjälmar enl TR (Tekniska Regler) som upphör 2018-12-31.
Hjälmarna är fortsättningsvis giltiga att använda i tex Bilcross, dock viktigt att påpeka om att vara extra uppmärksam då det förekommit brister på hakband och dess infästning.

Gemensamma bestämmelser för märkning av skadade hjälmar.

Märkning ska göras av hjälmar som är skadade eller slitna på ett sådant sätt att de inte längre uppfyller kraven i SBF:s säkerhetsbestämmelser.
Märkningen ska göras på hjälmar på båda sidor av hakbandet.
Vit färg, ska användas.
OBS! Märkt utrustning får ej användas i något bilsportsammanhang.

BC-T 1.3 Reklam

Se G 11.2

BC-T 1.4 Bränslebestämmelser

Se G 16.

Det är ej tillåtet att tävla med; **Gas / El.**

BC-T 1.5 Vagnbok

Vagnboken är en **värdehandling** som skall vara hel, ren och läslig.
Endast godkänd vagnboksutfärdare eller tävlingstekniker äger rätt att skriva i eller på vagnboken.

Nybyggd bil:

Vagnboksutfärdare i Bilcross, ska besikta och godkänna bilen, utfärda vagnbok, och montera kontrollmärket på främre torpedvägg.
Kostnaden ska vara **350** SEK, för vagnboken plus arvode **100** SEK för besiktning och eventuell reskostnad, enligt skatteverkets skattefria regler.

3-årsbesiktning:

Alla Bilcross bilar ska besiktas med tre (3) års mellanrum.
När årtalet löpt ut enligt vagnbokens framsida den 31/12, skall bilen besiktas om innan den får användas för tävling följande år.
Kostnaden skall vara **100** SEK plus eventuell reskostnad, enligt skatteverkets skattefria regler.
Observera att bilen måste ombesiktas av en godkänd vagnboksutfärdare.
Vid varje vagnboksbesiktning ska ny torpedlapp monteras och den gamla tas bort.
De bilar som inte är besiktade enligt ovan kommer att nekas start.
Om man kommer till tävling och har en vagnbok som på besiktningen bedöms vara ej godkänd p.g.a. att det är "kladdat" i eller på den, den är lortig, trasig etc. skall teknikern på tävlingen skriva i boken att denna skall bytas ut till nästa tävlingstillfälle.
Om bilen byter ägare då skall den "gamla" ägaren beskosta den nya vagnboken med. 350 SEK för boken och 100 SEK för arvodet totalt, 450 SEK som den nya ägaren skall få på plats.

BC-T 1.6 Ljud

Arrangören beslutar om ljudmätning ska ske, om ljudmätning ska genomföras ska det göras enligt följande:
Mätning ska vid tävling utföras i sådan omfattning att föreskrivna maximala ljudbegränsningar inte överskrids.
Mätningen sker under träning/tävling vid banan, förbifartsljud, LAF max vid fullgasaccelerations-passering vid ca 10 meters mätavstånd från fordons centrum.
Under inga omständigheter får bil tillåtas att starta eller fortsätta delta i en tävling om bilens förbifartsljudsnivå överstiger maxgränsen 95 dB(A).

BC-T 2.0 STOMME

Bilen får ej lättas eller byggas om så att stommens grundkonstruktion försvagas.

BC-T 2.1 Bärande delar och deformationszoner

Fram:

Stommens grundkonstruktion, d.v.s. bärande delar, ska bibehållas.
Förstärkning är fritt mellan torpedvägg, fram till en linje dragen genom framhjulens centrum.
Infästning mot torpedvägg ska förses med en platta av minst 60 cm2 yta, plattans tjocklek minst 2 mm.
Fronten kan utbytas mot plåt eller nät av max godstjocklek 1.5 mm. Fästes med svets.
Fronten får innanför frontplåt (när frontplåt saknas ska den ersättas med plåt eller nät tjocklek max 1.5 mm väl fastsvetsad, nät eller hål i frontplåten får vara max 10 mm), förses med en grind bestående av max 2 st horisontella fyrkantsrör med max dimension 25 x 25 mm eller 2 horisontella rör med max dimension 28 mm.
Godstjockleken i båda alternativen får vara max 2,6 mm.
Mellan de båda horisontella rören får max 3 st vertikala rör fästas.
Infästning ska ske längst fram i bilens front och kan förstärkas med en platta som är max 5mm tjock, max 80 mm bred samt max höjd = grindens höjd + 50 mm.
- Om bilen saknar infästningspunkter i fram när original front demonteras, får två liggande plattjärn monteras med svets eller skruv om max 30 mm brett och max 5 mm tjockt, för att fästa grind i.
För kontroll av godstjocklek i grindens rör ska mäthål med diameter 6 mm upptagas.
Original krockbalk får demonteras och ersättas med ett grindrör mellan rambenens framkant, dock ej framför rambenen, detta rör får ej sammanfogas med grinden.
Grindens specifikationer enligt ovanstående stycke.

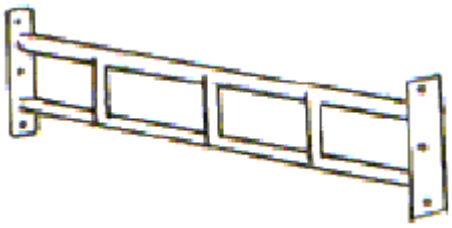

Bilden är endast ett exempel på utformning av grind.

Bak:

Stommens grundkonstruktion, d.v.s. bärande delar, ska bibehållas.
Bakom hjulaxelcentrum får grind monteras med samma utförande och samma rördimensioner som för framgrinden.
Invändigt får hål upptas för att underlätta riktning av karossida.

BC-T 2.2 Golv

Ersätts reservhjulsutrymmet fram eller bak, ska hålet täckas med plåt av ordinär karosseritjockleK och väl fastsvetsas.
Samma gäller vid reparation eller rostlagning och vid hål efter demonterad originalbränsletank.

BC-T 3.0 HJULSYSTEM

Antalet hjul bibehållas, utom reservhjulet, som inte får medföras i bilen under tävlingskörning.

BC-T 3.1 Däck

Enligt inbjudan eller Cupregler

BC-T 3.2 Fälg

Fritt under förutsättning att hålbild och bulthålens koning stämmer med hjulbultarna. Bultar/muttrar ska efter montering ha full gänga. Spacers är tillåtna att använda.

BC-T 3.3 Fjädrar

Fritt.

BC-T 3.4 Stötdämpare

Fritt.

BC-T 3.5 Fram och bakvagn

Fritt, (V.g. se pkt, BC-T 2.0)

BC-T 4.0 DRIVSYSTEM

BC-T 4.1 Motor

Det är tillåtet att flytta motorn från sin ordinarie plats, tex mittmotor. Då skall alltid finnas tät torpedvägg, helsvetsad, översta delen av torpedväggen kan vara av polykarbonatplast min, 3 mm. Bakom föraren skall en skyddsplåt av aluminium min, 3 mm, finnas som skyddar föraren från delar som kan komma från motorn.Skyddsplåten skall vara min, lika bred som stolen och min, lika hög som föraren.
Denna flyttning av motor får ej innebära försvagning av bilens konstruktion i något avseende.
Den får utbytas mot annan än den till för bilmodellen ursprungliga typen, under förutsättning att motorhuv kan stängas helt.
Motorrum ska vara tätt avskilt mot kupéutrymme.
Om det vid byte till annan motor behövs ytterligare motorfästen får sådana monteras, utan att sammanfogas med skyddsgrinden.
I bilar med bakmonterad motor kan ett befintligt bagageutrymme över motor, ej framför, användas som motorutrymme, om tätslutande vägg monteras mot kupéutrymme.
För bilar av kombimodell ska tätslutande låda av plåt monteras över motorn.
Plåtlådans höjd maximeras till underkant bakruta, så att fri sikt bakåt från förarplatsen alltid finns.
Endast motorer utan någon form av överladdning är tillåtet. Turbo, kompressor eller liknande överladdning är ej tillåtet.
Cylindervolym och trimning är fritt.
En oljeuppsamlare om minst två (2) liter ska finnas om sluten vevhusventilation saknas.

BC-T 4.2 Bränslesystem

Endast ej skarvade bränsleledningar får fritt dras inne i bilen, dock ej i anslutning till annan ledning. Ett avstånd om minst tio (10) centimeter ska finnas.
Torpedgenomgångar ska göras med tätslutande bussningar. Alla ledningar ska vara väl klamrade.
Original bränsletank ska demonteras och ersättas med annan tank om max femton (15) liter av metall, väl fastsatt med svets eller bult minimum 8 mm, minst 25 cm från karossida.
Tank placerad utanför kaross ska monteras på samma plats som originaltanken.
Tanken ska vara försedd med tätslutande lock och urluftning med backventil mynnande utanför bilen.
Tank får ej placeras i kupé eller motorutrymme.
Tank ska vara läckage och brandsäkert avskilda från kupéutrymmet.

BC-T 4.3 Kylsystem

Fritt, men ska placeras i motor- eller bagageutrymme.
Luftintag alt. utsläpp får finnas i golv, under bakre sidorutor eller i bakdörr under förutsättning att hålet täcks med stålnät, maskstorleken får inte överstiga 10mm.
Kylvattenledningar som passerar genom kupén får ej vara skarvade i kupéutrymmet
Kylvattenledningarna ska ha ett värmeisolerande skydd i kupéutrymmet.
Kylvattenledningar som inte är av metall ska i kupéutrymmet vara tätslutande skyddade av t.ex. spiror rör eller PVC rör.

BC-T 4.4 Avgassystem

Ljuddämpning är obligatorisk. Katalysator är ej obligatorisk.
Om katalysator används behöver den ej vara SBF-godkänd.
Avgassystemets slutrör ska utmynna baktill, bakom karossens bakre begränsningslinje.
Får byggas delvis inne i bilen, om avgas tunnel byggs över avgas rör och ej försvagar bilens konstruktion, eller utsätter föraren för risk att bränna sig.

BC-T 4.5 Batteri/El

Endast personbilsbatteri är tillåtet. Batteri ska monteras i motor- alt. bagageutrymme läckage och brandsäkert avskilt från kupén.
Batteri som monteras i bagageutrymmet, skall sitta minst 25 cm in från karossens yttre begränsningslinje.
Batteriet ska vara väl fastsatt med anordning av metall.
Underram ska finnas, samt bygel eller överram.
Bygel eller överram ska fästas i underramen med bult/gängstång min M8
Överdelen av batteriet ska täckas med isolerande material.
Elledningar och manöverorgan är fritt. Extra isolering ska finnas där ledning är dragen genom hål i plåt.

BC-T 4.6 Huvudströmbrytare

Samtliga bilar ska vara utrustade med mekanisk huvudströmbrytare.
Den ska kunna påverkas såväl inifrån som utifrån.
På utsidan ska den vara placerad på den undre delen av vindruteramen på förarsidan och vara väl utmärkt med en blixt i avvikande färg.

BC-T 4.7 Kraftöverföring

Endast två- (2) hjulsdrift är tillåten. Växellåda och bakaxel fritt.
Det är tillåtet att konvertera bilens drivning från fram till bakhjuls drift eller tvärtom.
Anordning för att variera drivningen mellan främre och bakre axel är ej tillåtet under samma tävling.
Kardantunnel får modifieras för att bereda plats för annan växellåda.
Endast hål för växelspak får göras i kardantunnel, i övrigt ska den vara täckt med samma tjocklek som bilens golvplåt, tunneln ska vara väl fastsvetsad.

BC-T 5.0 BROMSSYSTEM

BC-T 5.1 Färdbroms

Bromssystemet ska verka på alla fyra (4) hjulen.
Originalmonterat ABS system får finnas.

BC-T 5.2 Parkeringsbroms

Parkeringsbroms ska finnas på bilar med en krets bromssystem, väl fungerande och med lättåtkomlig manöverspak.
Hydraulisk parkeringsbromscylinder får eftermonteras.

BC-T 6.0 STYRSYSTEM

BC-T 6.1 Styrinrättning

Ratt och rattstång får fritt placeras på valfri sida om en begränsningslinje genom bilens mittlinje i längds led.
Fäste för rattstång får svetsas i bur rör som sitter mellan burens framåtsträvor.
Rattstång får utbytas mot en från en annan bil modell.
Det befintliga krockskyddet i styrinrättningen får ej sättas ur funktion.
Krockskydd, så kallad airbag samt sidokrockkudde, ska demonteras.
Det är tillåtet att fästa rattstång i rör, ingående i skyddsbågen, under förutsättning att skyddsburens rördimensioner följs.
Original rattlås får demonteras.

BC-T 7.0 KAROSSERI

BC-T 7.1 Utvändigt

Karossens yttre kontur och form ska bibehållas.
Skador ska åtgärdas i sådan omfattning att yttre kontur och former är återställd, skador ska efter reparation målas inför varje tävling.
Air scoop är fritt att montera på huvar och tak, max utstick 10 cm, öppningar skall täckas med nät.
Soltak i plast/glas ska ersättas med karosseriplåt, som väl fastsvetsas.
Alla invändiga fästanordningar samt kassetten för solluckan som är skruvade, skall demonteras.

BC-T 7.2 Stötfångare

Original stötfångare får behållas. Får ersättas med plåt enligt **BC-T 2.1**

BC-T 7.3 Kupéutrymme

Med kupé avses utrymmet från främre till bakre torpedvägg, alt. på kombibilar, bakre ryggstödets lodlinje.
Torpedvägg hel eller del av får flyttas –max 150 mm från original torpedvägg.
OBS! att svänghjul ej får befinna sig i anslutning vid förarens fötter.Då **skall** stålskydd finnas som skyddar förarens fötter och ben.
Klädsel, isolering och inredning ska demonteras.
Instrumentpanel fritt. Förstärkningar får göras mellan B-stolpe och bakre hjulhus.
Vägg mellan motorutrymme och kupé ska vara tät och brandsäker.
Samma gäller annan vägg/låda som skiljer bränsletank, kylare eller batteri från kupéutrymmet.
Kupéutrymmet ska hållas rent och städat.

BC-T 7.4 Dörrar

Dörrar fritt, endast förardörren måste vara original.
Original dörrlås på framdörrar får ej sättas ur funktion.
Lättning får göras genom demontering av plåt invändigt, dock inte på förarsidans dörr.
Klädsel på förarsidans dörr får ersättas med 1-1.5 mm tjock plåt/rutplast, väl fastsatt.
Det är tillåtet att förstärka framdörrar med ett rakt horisontellt rör.
Yttre dörrhandtag, så monterat, att det lätt utifrån går att öppna dörren, samt extra invändig låsanordning av töjbart material, ska finnas.
Fönsterhissar får tas bort.
Sidobakdörr får fast svetsas i karosseriet.

BC-T 7.5 Huvar (bagage och motorutrymme)

Huv och bagagelucka kan vara av plåt, tjocklek som originalet, eller i plast med 3 mm tjocklek.
Huv över motor får modifieras så att annan motor får plats.
Det är tillåtet att "lätta" huv och öppna för ventilation.
Öppning ska täckas med nät maskstorlek max 10 mm.
Det är tillåtet att svetsa 1.5 mm plåt på motorhuv för att täcka hål efter pop upp strålkastare som demonterats.
Bilar med kylargaller monterad på motorhuvens framkant, får kylargaller demonteras inkl, kylargallrets infästning på huv och ersättas med frontplåt / frontgaller.
Baklucka får kapas och fast svetsas till hälften.
På huv / bagagelucka ska vardera minst två (2) extra låsanordningar finnas, om gångjärn bibehålls Borttas gångjärnen helt ska huv / bagagelucka förses med fyra extra låsanordningar typ snabblås.
Om huv / bagagelucka av plastmaterial användes, och de är fastsatta med pinne och låssprint, ska täckbrickorna runt hålen i huven / bagageluckan vara minst 60 mm i diameter.
Täckbrickor ska finnas på huvens / bagageluckans båda sidor. Huv / bagagelucka i plastmaterial ska ha original form.
Original huv / bagageluckans lås ska demonteras. Huv och bagagelucka ska vara stängd under heatkörning.

BC-T 7.6 Skärmar

Det är tillåtet att byta ut plåtskärmar från plåt till plast eller tvärt om. Plastskärmar max 3 mm tjocklek.
Skärmöppning får skäras ut för att hjul inte skall skadas av skärmen.
Skärm får breddas max 60 mm, på var skärm, från original bredd för bilens skärm.
Det är tillåtet att montera plastskärm utanpå plåtskärmen.

BC-T 7.7 Aerodynamiska anordningar

Det är tillåtet att montera vinge baktill på bilen.
Vingen får ej sticka ut utanför bilens begränsningslinje.
Vindavvisare i genomskinlig plast, max 3 mm får monteras framför vindrutan.
Vindavvisaren får vara 10 cm hög och karossens bredd.

BC-T 7.8 Rutor

Vindrutan får ej vara av härdat glas.
Original rutor får bytas ut som då skall vara i material polykarbonatplast.
Vindruta i polykarbonatplast skall vara minst 3 mm, tjocklek. Övriga rutor med polykarbonatplast minst 1 mm,
Rutorna av glas eller plast, ska utifrån vara väl genomsynliga, gäller ej bakre sidorutor.
Utbytt ruta ska vara av samma storlek som original, i ett stycke.

BC-T 7.9 Skyddsnät

S.k. skyddsnät av textilmaterial, är tillåtet att montera på skyddsbågens förarsida.
Nätet ska ha en maskstorlek av högst 50 mm och en trådtjocklek av minst 2 mm.
Nätet ska vara väl fastsatt, men samtidigt lätt att passera. S.k. förarnät får användas.

BC-T 7.10 Förarstol

Stolen ska vara FIA godkänd av typ tävlingsstol, byggd/konstruerad som en fast enhet avseende sitt del/rygg/nackskydd, den ska vara hel och ren. (Får vara överårig)
Uttag eller försänkning för bälte ska finnas så att midjebältet ligger fast mot höftbenet.
Bälteshålen i ryggstödet skall vara anpassad till föraren.
När föraren sitter i stolen ska huvudet ha stöd mot stolens övre del.
Stol ska vara väl fastsatt med 4 st M-8 bult med sexkantskalle/ in sexskalle, justeringsmöjligheter får finnas.
Vid användning av bult för fastsättning av stolens underrede i karossen, ska denna vara genomgående.
Stolen ska kunna demonteras med handverktyg. (Får ej vara fastsvetsad.)

BC-T 7.11 Skyddsbur

Skyddsburen skall vara anpassad till bilmodellen.

BC-T 7.12 Definitioner för skyddsbur

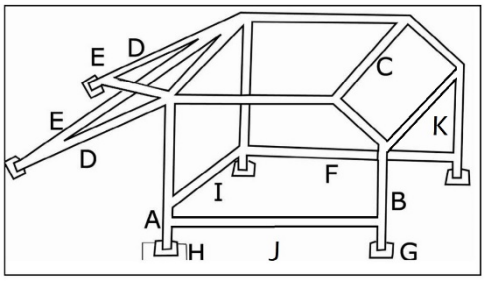

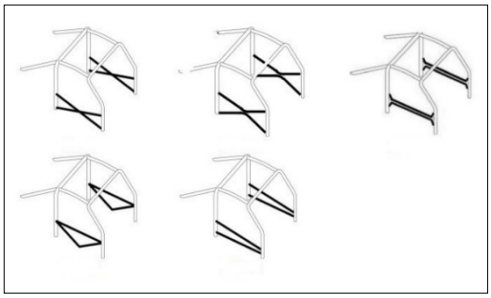

A. Huvudbåge
B. Längsgående båge
C. Främre tvärgående rör tak
D. Bakåtsträvor
E. Diagonalsträvor
F. Sidosträvor förarsida min 2st (se skiss 2)
G. Fastsättningsplatta minst 36cm^2
max 110cm^2
Godstjocklek minst 2 mm/max 5 mm.
H. Förstärkningsplatta minst 120cm^2
max 625cm^2
Godstjocklek minst 2 mm/max 5 mm.
I. Tvärgående rör i huvudbåge
J. Sidosträva
K. Främre tvärgående rör (rekommenderas)

Observera att kraven är minimikrav.

Fritt att montera fler rör enligt skisser i Gemensamma regler TR 5.8

BC-T 7.13 Uppbyggnad

Endast o legerade stålrör är tillåtna. Rören ska ha en minsta diameter av 38 mm i kombination med godstjocklek 2,5 mm. alt. minsta diameter 40 mm i kombination med godstjocklek 2,0 mm
Olika dimensioner får finnas men aldrig understiga dessa värden.

Svetsinstruktioner:

Svetsning ska utföras runt hela omkretsen på röret.
All svetsning ska vara av hög kvalité med genomträngning.
Huvudbåge (A) ska bestå av en rörlängd utan skarvar.
Övriga rör som ingår i skyddsburen får skarvas med skarvhylsa max 20 cm min 10 cm st och skruvförband med 2 eller 4 bult, kan även kompletteras med svets.
Bultar ska ha högsta kvalitet, min 8.8, och en minsta dimension av 8 mm.
Skarvhylsan skall vara anpassad till det underliggande röret.
Max 2 skarvhylsor per rör.
Huvudbågen får bockas så att den följer B-stolpens invändiga kontur för att kunna infästas i tröskel eller golv.
Huvudbågen får monteras max 10 cm framför B stolpen på två dörrars bilar.
För fyra dörrars bilar får huvudbåge ej sitta framför B stolpen, skall sitta bakom B stolpen.
Framåtsträvorna får bockas så att dom följer A-stolpens invändiga kontur för att kunna infästas i tröskel eller golv.
De ska ha jämna, kontinuerliga böjar utan spår av krusning eller utmattning.
För kontroll av godstjocklek ska ett hål med diameter 6 mm finnas i huvudbåge resp. längsgående båge
Rören ska täckas med stoppning på de ytor som kan nås av huvud/hjälm.

BC-T 7.14 Infästning i karosseriet

Under burens alla fastsättningsplattor (G) ska finnas en förstärkningsplatta (H),
Plattor ska fästas med skruvförband och/eller svetsas fast.
På varje rörande som ska fästas i karossen ska det finnas en fastsättningsplatta.
För mått på plattor, se tabell på föregående sida punkt **BC-T 7.12.**

Infästningen mellan huvudbåge och chassit, får utgöras av 3 st. bult och mutter, med minsta dim. 8 mm, och/eller väl fastsvetsas.
Det är tillåtet att infästa huvudbågen i B-stolpen och längsgående båge (B) i A-stolpen. Denna infästning ska bestå av svets eller ett plattjärn.
Infästningen mellan främre bur del och bakåtsträvor (D) får utgöras av 2 st. bult och mutter, med minsta dim. 8 mm, och/eller väl fastsvetsas.
Bakåtsträvans infästning i huvudbågen ska vara så nära taket som möjligt, och bakåt infästes i hjulhusen, ej bakom hjulhusets centrum, för att ge maximal stadga åt huvudbågen.
Bakåtsträvans övre kant får vid infästningen i huvudbågen ligga max 50 mm under nederkant på främre bur rör. 2st diagonalsträvor d.v.s. ett kryss, ska sitta mellan huvudbågen och hjulhusen.
Dessa rör ska monteras så nära bakåtsträvornas infästning i hjulhusen som möjligt, dock max 10 cm från dessa.
Övre infästningspunkten av diagonalsträvorna skall fästas så nära som möjligt vid bakåtsträvans övre infästning, max 50 mm från bakåtsträvans övre infästning.
Tvärgående rör i huvudbågen (I) kan utgöras av ett rakt rör som får svetsas i golv eller kardantunnel. Alternativt kan det vara tvådelat, och med samma fästpunkt som ovan.
Detta rör ska monteras så lågt som möjligt, max 10 cm över golv/kardantunnel.
Skyddsburen ska på förarsidan vara försedd med 2st sidosträvor (F), den ska monteras så att den ej hindrar förarens i och urstigning.
Toyota stag rekommenderas på bilar med kraftigt lutande A-stolpe.
Vid montering på lådor får lådornas höjd ej överstiga tröskelns invändiga höjd eller max 10 cm från underligande karossplåt.
Materialet i lådan skall vara min 3 mm.
Storleken på lådans tak får vara max 80 cm².

BC-T 7.16 Säkerhetsbälte

Säkerhetsbältet skall vara av 4-punkts eller 6-punkts typ. med T-Lås eller Puch bottom lås. FIA Homologerat enligt technical lists eller SFI – Homologerat, Får vara överårigt.

4-punktsbälte:

Bälte med två axelband, ett midjeband samt ett lås.
Antal fästpunkter ska vara två för midjebandet och två för axelbanden.

6-punktsbälte:

Bälte med två axelband, ett midjeband och två för benen samt ett lås.
Antal fästpunkter ska vara två för midjebandet, två för axelbanden och två för banden mellan benen. Axelbandens infästning ska sitta så högt som möjligt, dock ej högre än axelhöjd.
Endast infästningsöglor av typ som är avsedda för bälten ska användas.
Om bältets infästningspunkter sitter genom karosseriplåt, ska en bricka, minst 2 mm tjock och minst 40 cm^2 i storlek, monteras på motsatt sida.
Dimensionen på bult o mutter, samt gänga på infästningsögla, ska vara 7/16 UNF.
Om låsblecket är försedd med hål för låsning ska låsning vara monterad.
Om låsblecket ej är försedd med hål får ej hål borras.
Om bältets bakre infästning ej fastsättes i befintlig hatthylla eller på likvärdig plats, ska det fastsättas i ett rör som är av samma dimension och kvalité som bågen.
Detta rör fastsvetsas väl antingen i bågen eller på annan lämplig plats, så att bältet kommer på passande höjd.

I detta rör fästes bältet på något av följande sätt:

1. Med en slinga runt röret.
2. I en klämma av min 3 mm tjockt och 30 mm brett plattjärn som bockats runt röret. I denna klämma av plattjärn skruvas bältet fast så att järnet klämmer runt röret och sitter fast.
Klämman får fästas med svets.

Bältet skall monteras enligt nedan.

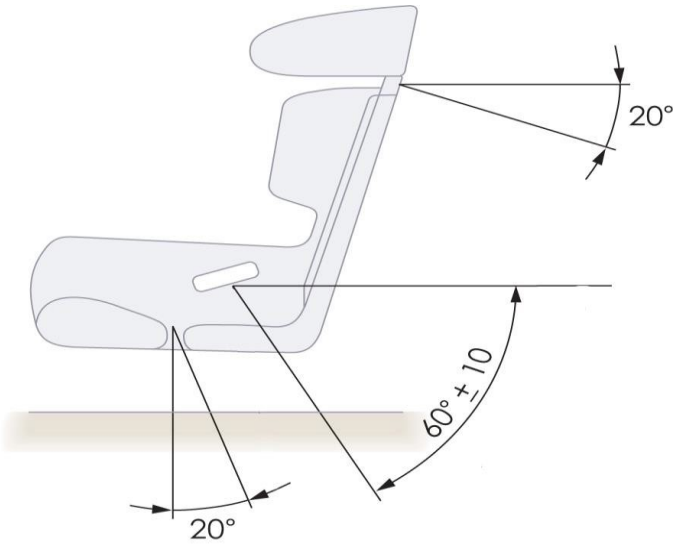

Rekommenderat med max 10 graders lutning på axelbandets infästning, framför allt om HANS- / FHR-skydd används.

Se även TR 6, Tävlandens Personliga säkerhetsutrustning.

När ett bälte är skadat eller slitet så att det inte längre bedöms uppfylla SBF:s säkerhetsbestämmelser skall bältet märkas med vit färg.
Om det finns FIA/ SFI märkningen skall den avlägsnas.

BC-T 8.0 KOMMUNIKATION

BC-T 8.1 Vindrutetorkare

Torkare och spolning med god kapacitet ska finnas.
Bilar får byggas om till en vindrutetorkare, om den täcker samma rengörande yta som original vindrutetorkare.
Spolarvätskebehållare om max 10 liter skall finnas.
Spolarvätskebehållare i kupén skall vara väl fastsatt
Spolarvätskebehållare i kupéutrymmet får inte innehålla annat än vatten.
Om den även innehåller frysskyddsvätska skall den placeras läckage och brandsäkert avskilt från kupéutrymmet.

BC-T 8.2 Backspegel

En invändigt monterad backspegel ska finnas som medger god sikt bakåt.
Utvändiga backspeglar får demonteras

BC-T 8.3 Strålkastare/lyktor

Två (2) stopplyktor bak, som avger rött sken när bromspedalen används, ska finnas med lysande yta min 25 cm^2/st., samt glödlampa, min 18 W, max 21 W i vardera lampa.
Om bromsljus av led eller diod typ används ska den lysande ytan vara min 25 cm^2/st. och styrkan motsvara 18-21 W.
Originalbelysningsarmatur ska bortmonteras och därvid uppkomna hål täckas med plåt eller plast
Om hålen användes för ventilation ska de täckas med nät.

BC-T 8.4 Isbana

Belysning enligt tävlingsinbjudan.

BC-T 9.0 INSTRUMENTERING

BC-T 9.1 Reglage och instrument

Ska vara åtkomliga när föraren sitter fastspänd i förarstolen. I övrigt fritt

BC-T 10.0 ÖVRIGA ANORDNINGAR

BC-T 10.1 Dragögla

Ska vara lätt åtkomlig fram- och baktill.
Öglans placering ska vara markerad med från karossen avvikande färg och får ej sticka ut utanför bilens begränsningslinje.
Med fördel kan ögla av kraftig wire eller kätting användas, öglans inre diameter ska vara minst 60mm.

BC-T 10.2 Vikter/Ballast

Ballast är tillåten och får endast monteras i bagageutrymme, minst 25 cm från karossens yttre begränsningslinje.
Den ska vara väl fastsatt i chassiet/stomme, med hjälp av bult och mutter, min. M12,
Ballast ska vara massiv och enhetlig.
Ballast får ej kombineras med vätskor, typ kylarvatten/spolarvätska.

BC-T 10.3 Personlig utrustning

Förarstol, säkerhetsbälten med öglor, skyddsnät, kameror, samt personlig skyddsutrustning.
Ratt kan vara personlig om passande ersättningsratt monteras vid försäljning.
Används rattnav av så kallad snabblås typ skall dessa vara av typgodkänd kvalité.

BC-T 10.4 Kamera

2st kameror per bil tillåts.
Chefstekniker kan göra en bedömning om monteringen är säker, och har alltid möjlighet att inte acceptera kameramonteringen om han/hon inte finner säkerheten tillräcklig.

Tekniskt utförande:

Kamerafästet skall vara monterad så den ej utgör fara för föraren under körning, eller på annat sätt skada föraren och personlig utrustning, hindrar sikt eller ur och i stigning ur bilen.
På marknaden förekommande internationellt / nationellt godkända fästen för kamera rekommenderas.
Om fästet är egentillverkat så ska anliggningsytan mot burröret bestå av rörhalvor med samma innerdiameter som burens ytterdiameter och minst samma materialtjocklek som burröret.
Längden på dessa rörhalvor skall vara minst 120 mm och täcka minst 3/4 av omkretsen. Ingen del av klämmor som fäster rörhalvorna får vara i kontakt med burröret.
Fästarmen för kameran får ha en längd av max 100mm och kameran skall vara fästad med originalskruv till kameran.
Materialet i konsolen, dvs. rörhalvor, fäst arm och fästplatta, skall vara stål eller aluminium. Vikten på kameran får ej överstiga **500g** exklusive fästet.

BC-T 10.5 Övrig utrustning

Släpvagnsdrag med infästningsanordningar ska demonteras.

BC-T 10.6 Skyddsplåt

Skyddsplåt max 10 mm tjock får användas under förutsättning:
Att den inte inskränker på bilens styr- eller fjädringsförmåga
Att den inte sträcker sig utanför någon del av karossens underkant.

BC-T 10.7 Miljöanordning

Se även G 6.1

Vid parkering/uppställning i depå, ska under tävlingsbil, finnas lämplig anordning för uppsamling av olje- och vätskespill.
Anordningen ska rymma/absorbera minst 10 liter.